hansgrohe

DE	Gebrauchsanleitung / Montageanleitung	2
FR	Mode d'emploi / Instructions de montage	3
EN	Instructions for use / assembly instructions	4
IT	Istruzioni per l'uso / Istruzioni per Installazione	5
ES	Modo de empleo / Instrucciones de montaje	6
NL	Gebruiksaanwijzing / Handleiding	7
DK	Brugsanvisning / Monteringsvejledning	8
PT	Instruções para uso / Manual de Instalación	9
PL	Instrukcja obsługi / Instrukcja montażu	10
CS	Návod k použití / Montážní návod	11
SK	Návod na použitie / Montážny návod	12
ZH	用户手册 / 组装说明	13
RU	Руководство пользователя / Инструкция по монтажу	14
HU	Használati útmutató / Szerelési útmutató	15
FI	Käyttöohje / Asennusohje	16
SV	Bruksanvisning / Monteringsanvisning	17
LT	Vartotojo instrukcija / Montavimo instrukcijos	18
HR	Upute za uporabu / Uputstva za instalaciju	19
TR	Kullanım kılavuzu / Montaj kılavuzu	20
RO	Manual de utilizare / Instrucțiuni de montare	21
EL	Οδηγίες χρήσης / Οδηγία συναρμολόγησης	22
SL	Navodilo za uporabo / Navodila za montažo	23
ET	Kasutusjuhend / Paigaldusjuhend	24
LV	Lietošanas pamācība / Montāžas instrukcija	25
SR	Uputstvo za upotrebu / Uputstvo za montažu	26
NO	Bruksanvisning / Montasjeveiledning	27
BG	Инструкция за употреба / Ръководство за монтаж	28
SQ	Udhëzuesi i përdorimit / Udhëzime rreth montimit	29
AR	دليل الاستخدام / تعليمات التجميع	30

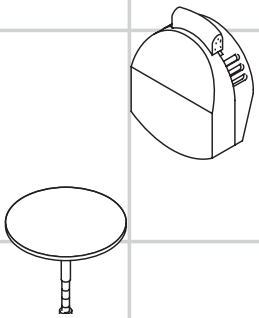

Exafill
58127000
58128000

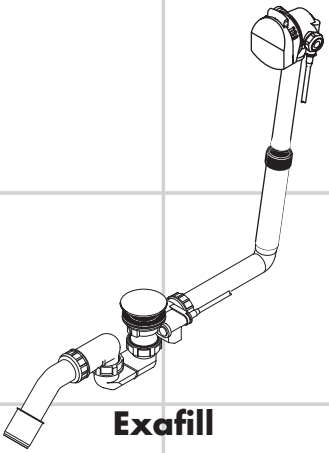

Exafill
58123000

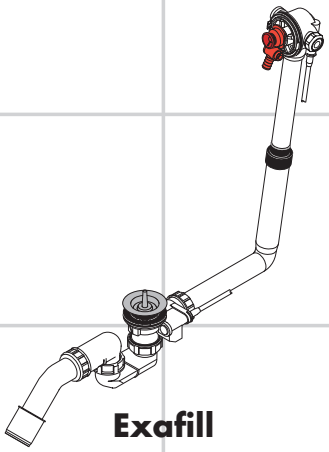

Exafill
58125180
58126180

⚠ Veiligheidsinstructies

⚠ Bij de montage moeten ter voorkoming van knel- en snijwonden handschoenen worden gedragen.

⚠ Het product mag niet als handgreep worden gebruikt. Er moet een aparte handgreep gemonteerd worden.

Montage-instructies

- Vóór de montage moet het product gecontroleerd worden op transportschade. Na de inbouw wordt geen transport- of oppervlakteschade meer aanvaard.
- De leidingen en armaturen moeten gemonteerd, gespoeld en gecontroleerd worden volgens de geldige normen.
- De in de overeenkomstige landen geldende installatierichtlijnen moeten nageleefd worden.
- Aansluiting met flexibele aansluitslang best.nr. 58192000 (zie blz. 34) Afb. A

Installatie naar DIN 1988

(zie blz. 34) Afb. B

Bij de montage van andere inbouwkranen dan de iBox universal moet de buisbeluchter conform DIN EN 1717 (DB) min. 150 mm boven de rand van het bad liggen.

Installatie naar EN 1717

(zie blz. 34) Afb. C

Bij de montage van de iBox universal met geïntegreerde zekerheidscombinatie moet men erop letten, dat de kraan minimaal 280mm boven de badrand wordt geplaatst.

Gebruik van de testuitloop

(zie blz. 34) Afb. D

- Testvullen van de badkuip
- Doorspoelen van de leidingen
- Testen van de leidingdruk tussen de kraan en de testuitloop
- De restwaterstraal bij de drukcontrole is bedoeld. Hij moet u eraan herinneren de mengkraan na de drukcontrole dicht te draaien en kruisstroom aan de mengkraan vermijden.

Technische gegevens

Afvoercapaciteit	53 l/min
overloopcapaciteit	36 l/min

Symboolbeschrijving

Gebruik geen zuurhoudende silicone!

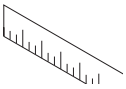
Maten (zie blz. 31)

Doorstroomdiagram (zie blz. 31)

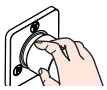
Bediening (zie blz. 35)

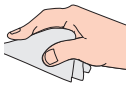
Reinigen (zie blz. 36) en bijgevoegde brochure

Service onderdelen (zie blz. 38)

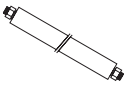
Toebehoren (zie blz. 38 behoort niet tot het leveringspakket)
aansluitslang #58192000

Keurmerk (zie blz. 35)

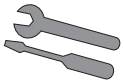
Montage zie blz. 32

58123000

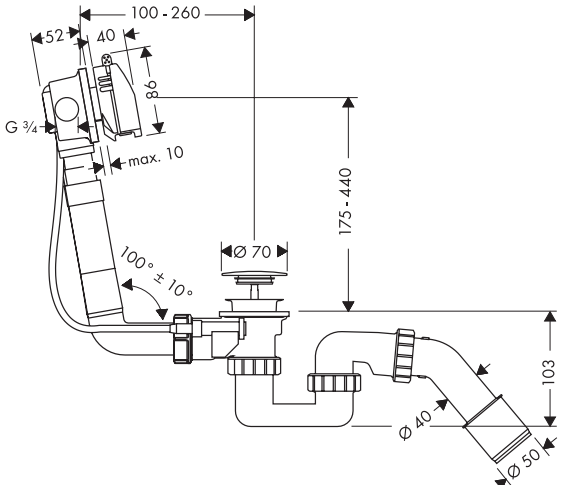

58127000

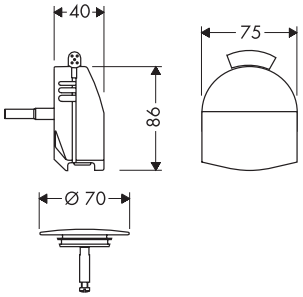

58128000

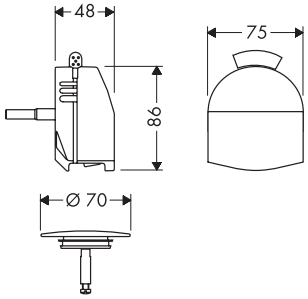

58126180

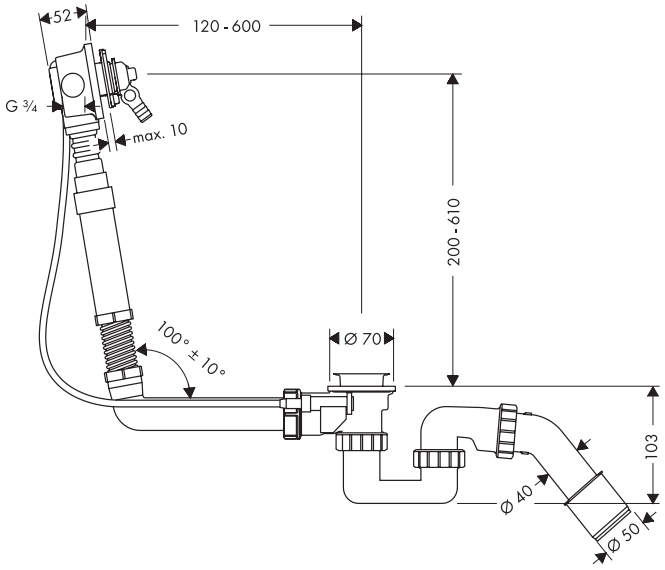

58125180

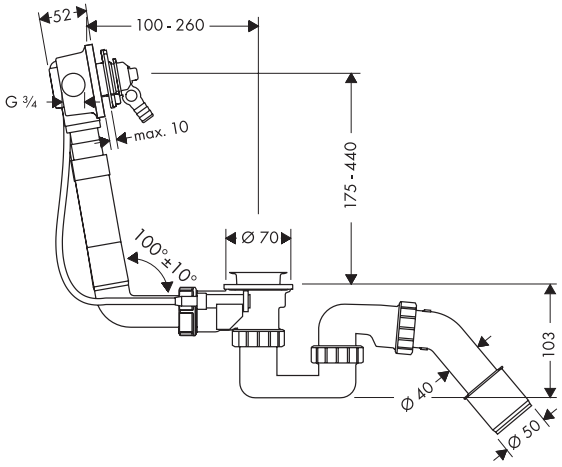

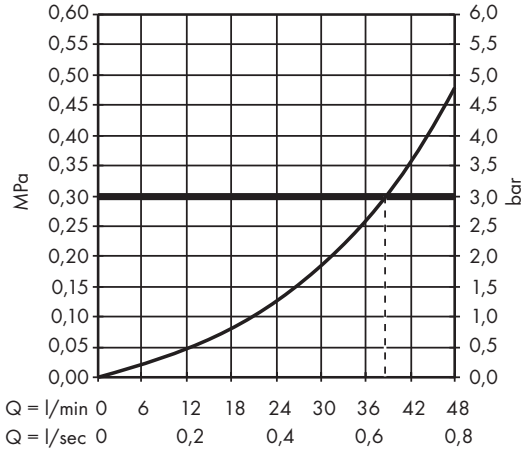

1

2

öffnen / ouvert / open / aperto / abierto / open / åbne / abrir / otworzyć / otevřít / otvoriť / 开 / открыть / nyitás / avaaminen / öppna / atidaryti / Otvaranje / açmak / deschide / ανοικτό / odpreti / avage / atvērt / otvoriti / åpne / отваряне / hape / فتح

3

schließen / fermé / close / chiudere / cerrar / sluiten / lukke / fechar / zamknąć / zavřít / uzavrieť / 关 / закрыть / bezárás / sulkeminen / stänga / uždaryti / Zatvaranje / kapatmak / închide / κλειστό / zapreti / sulgege / aizvērt / zatvori / lukke / затваряне / mbylle / قاغلإ

4

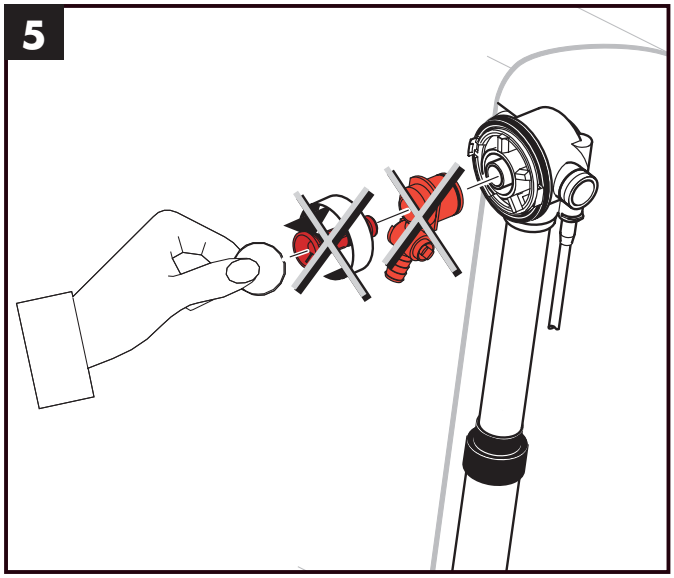
5

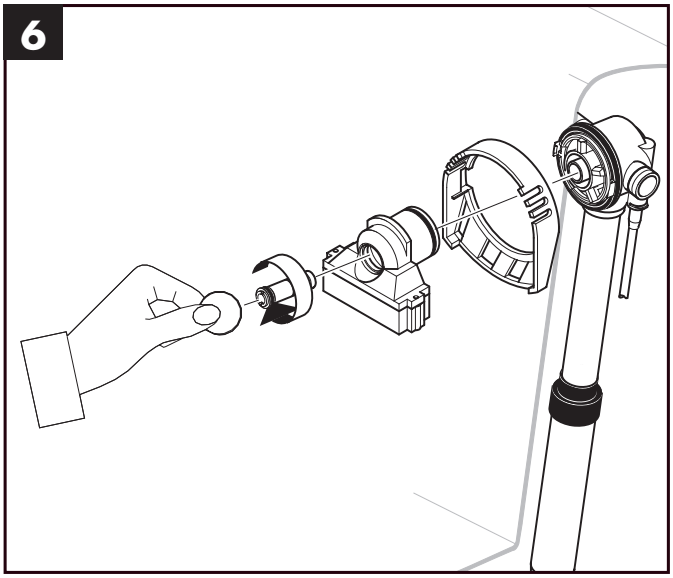
6

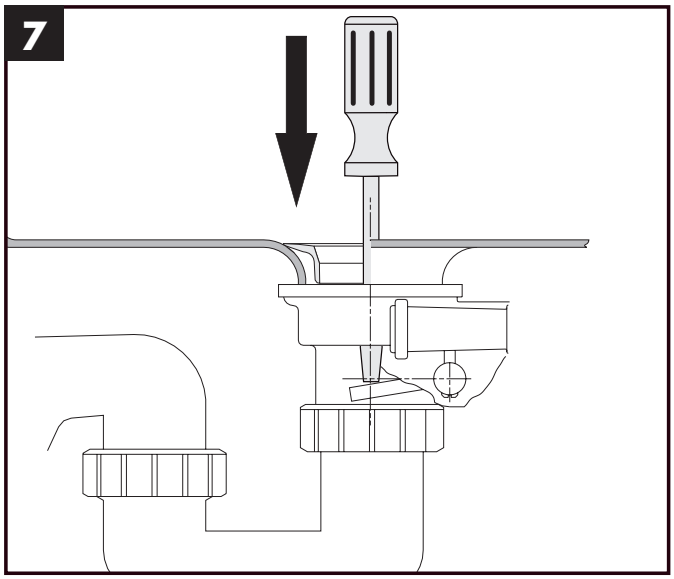
7

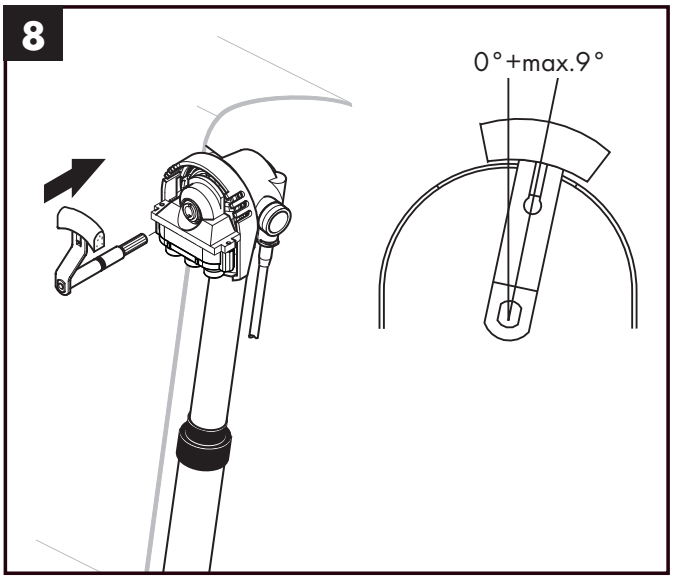
8
0°+max.9°

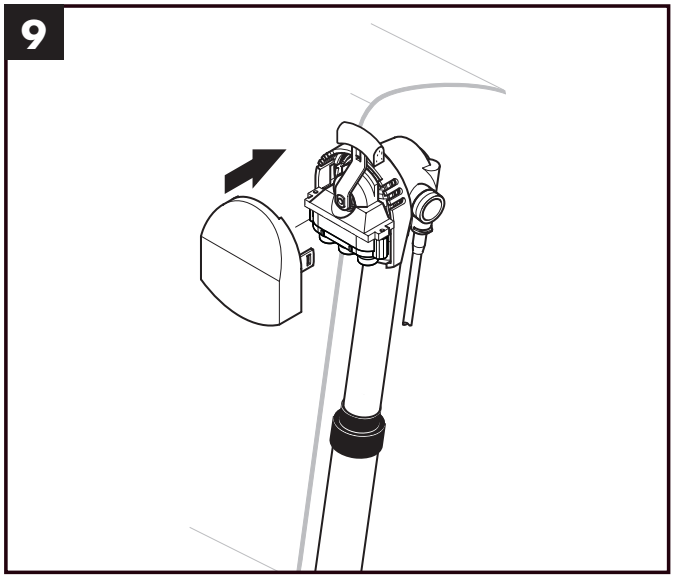
9

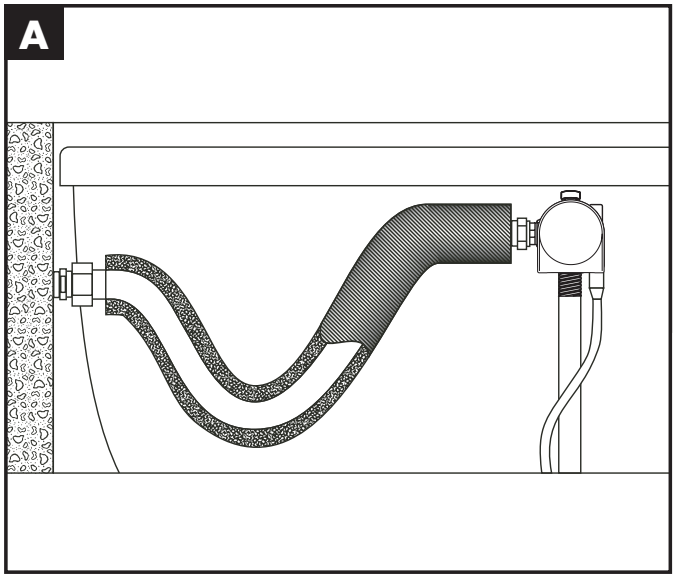
A

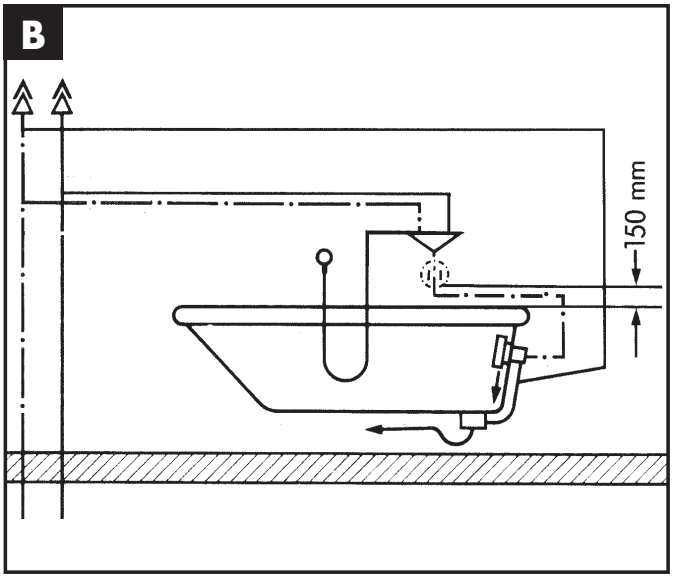
B
150 mm

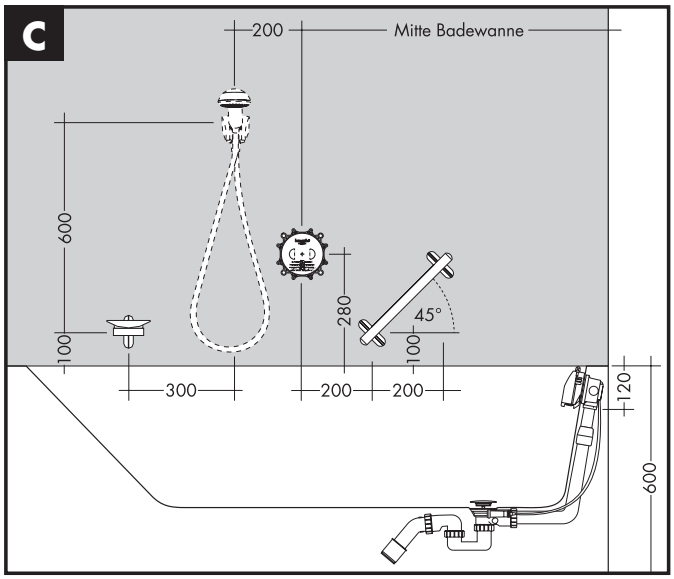
C
200
Mitte Badewanne
600
100
300
280
45°
100
200
200
120
600

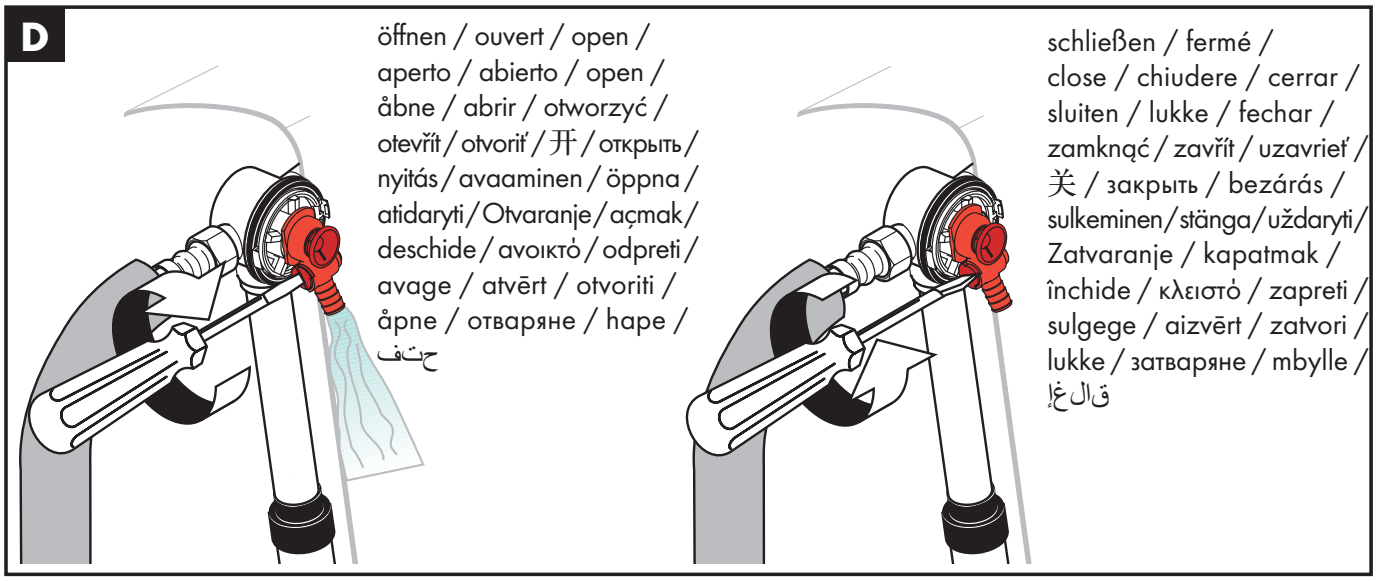
D
öffnen / ouvert / open / aperto / abierto / open / åbne / abrir / otworzyć / otevřít / otvoriť / 开 / открыть / nyitás / avaaminen / öppna / atidaryti / Otvaranje / açmak / deschide / avοικτό / odpreti / avage / atvērt / otvoriti / åpne / отваряне / hape / فتح
schließen / fermé / close / chiudere / cerrar / sluiten / lukke / fechar / zamknąć / zavřít / uzavrieť / 关 / закрыть / bezárás / sulkeminen / stänga / uždaryti / Zatvaranje / kapatmak / închide / κλειστό / zapreti / sulgege / aizvērt / zatvori / lukke / затваряне / mbylle / إغلاق

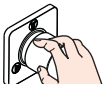

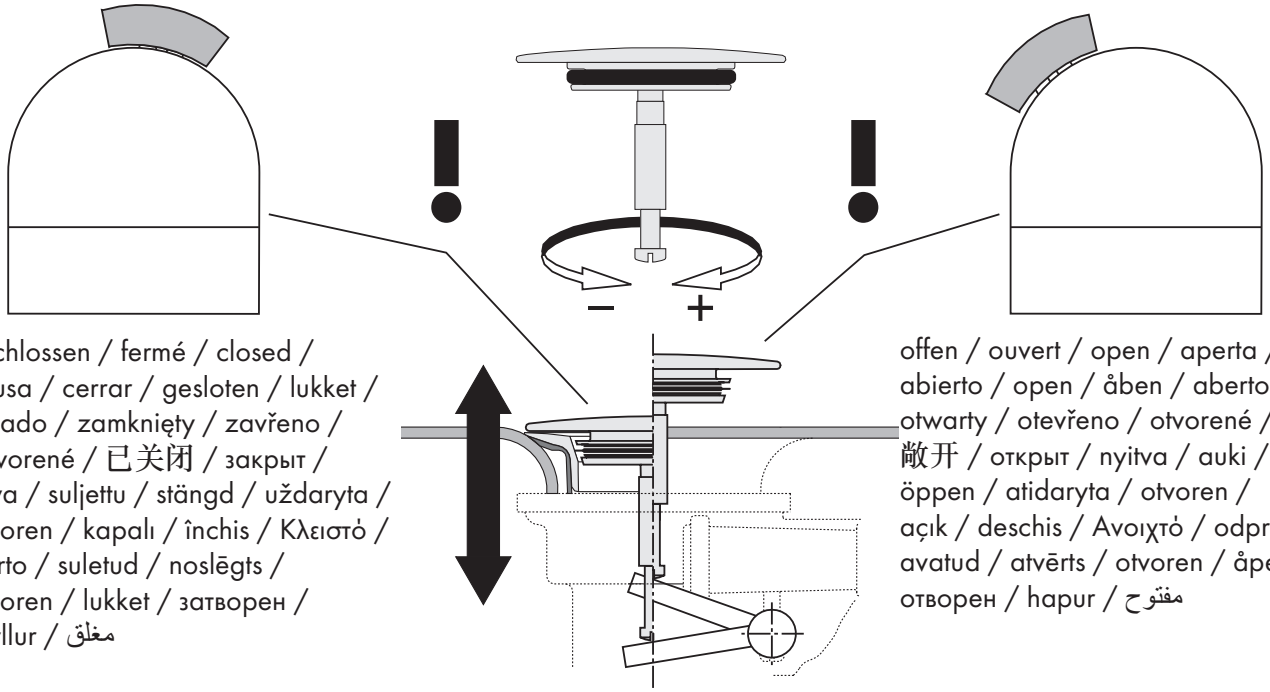

geschlossen / fermé / closed / chiusa / cerrar / gesloten / lukket / fechado / zamknięty / zavřeno / zatvorené / 已关闭 / закрыт / zárva / suljettu / stängd / uždaryta / zatvoren / kapalı / închis / Κλειστό / zaprto / suletud / noslēgts / zatvoren / lukket / затворен / mbyllur / مغلق

offen / ouvert / open / aperta / abierto / open / åben / aberto / otwarty / otevřeno / otvorené / 敞开 / открыт / nyitva / auki / öppen / atidaryta / otvoren / açık / deschis / Ανοιχτό / odprto / avatud / atvērts / otvoren / åpen / отворен / hapur / مفتوح

kiwa gecertificeerd

WATERLEIDING-TECHNISCH VEILIG

hansgrohe

DIN EN 274

	DVGW	SVGW	KIWA	WRAS	NF	ACS
58123000		X	X	X	X	
58125180	BN0685	X	X	X	X	
58126180	BN0685	X	X	X	X	
58127000	BN0685	X	X	X	X	
58128000	BN0685	X	X	X	X	

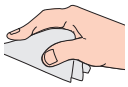

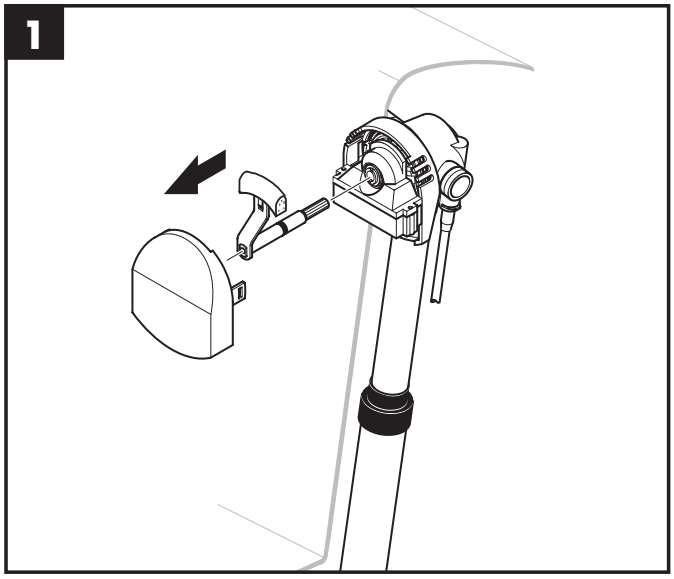
1

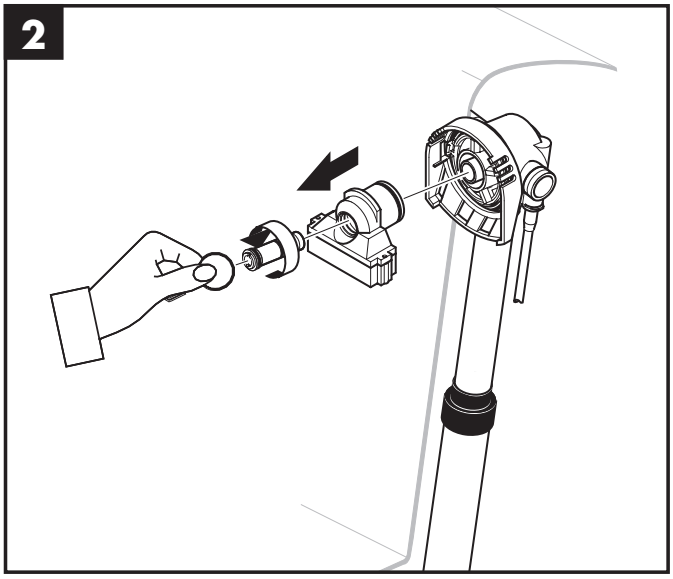
2

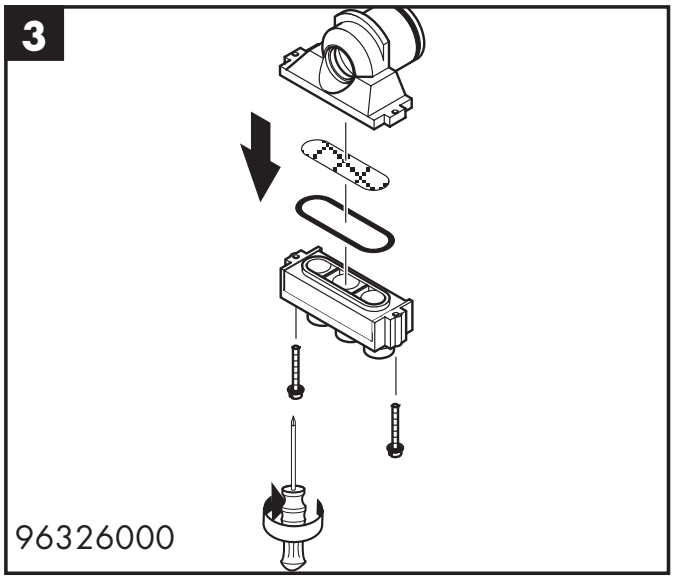
3
96326000

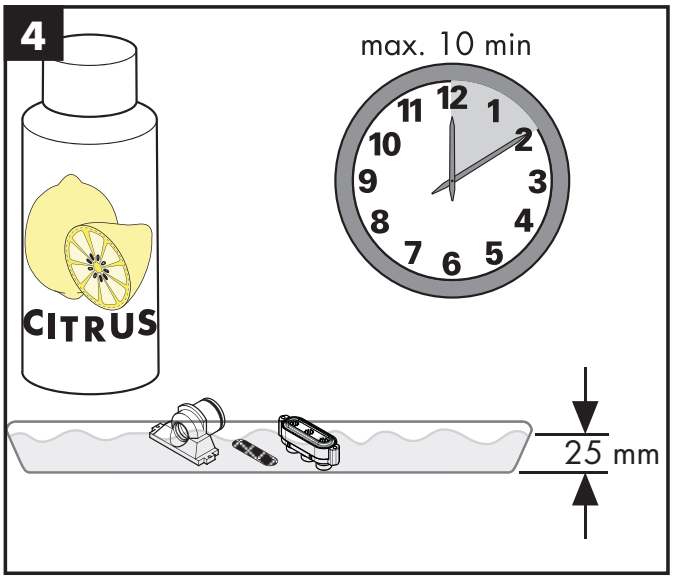
4
max. 10 min
12
1
2
3
4
5
6
7
8
9
10
11
CITRUS
25 mm

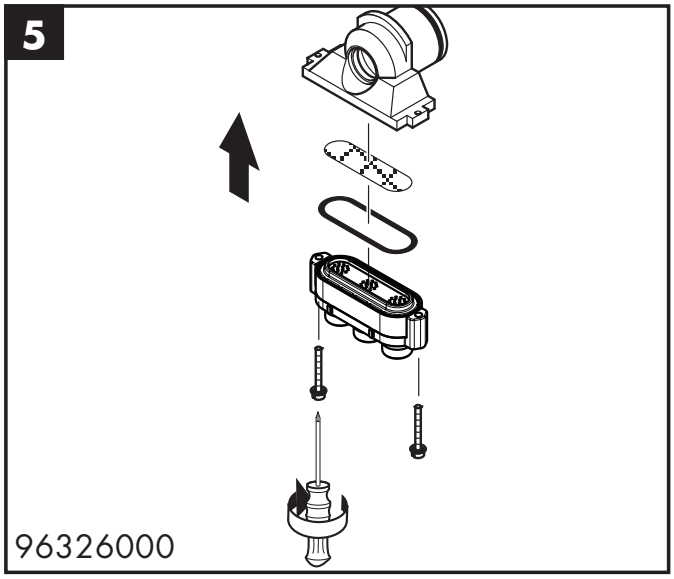
5
96326000

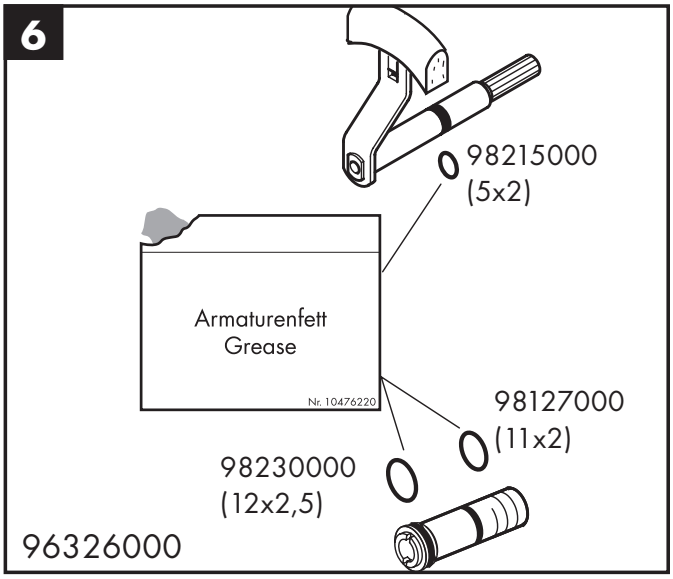
6
98215000
(5x2)
Armaturenfett
Grease
Nr. 10476220
98127000
(11x2)
98230000
(12x2,5)
96326000

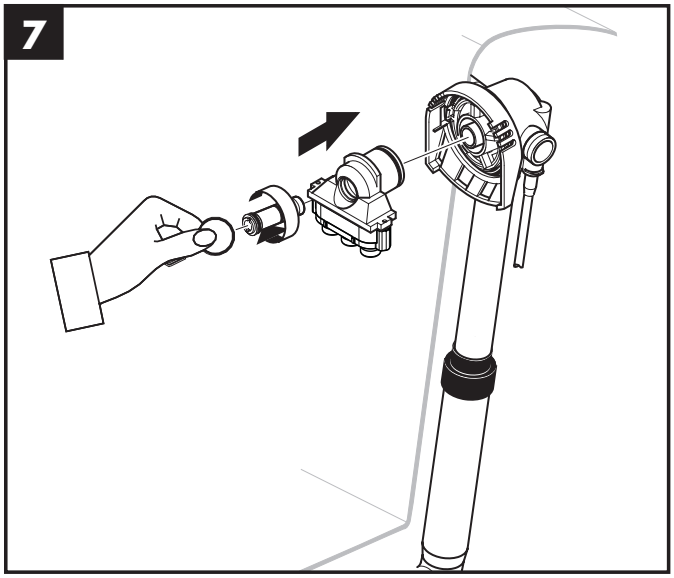
7

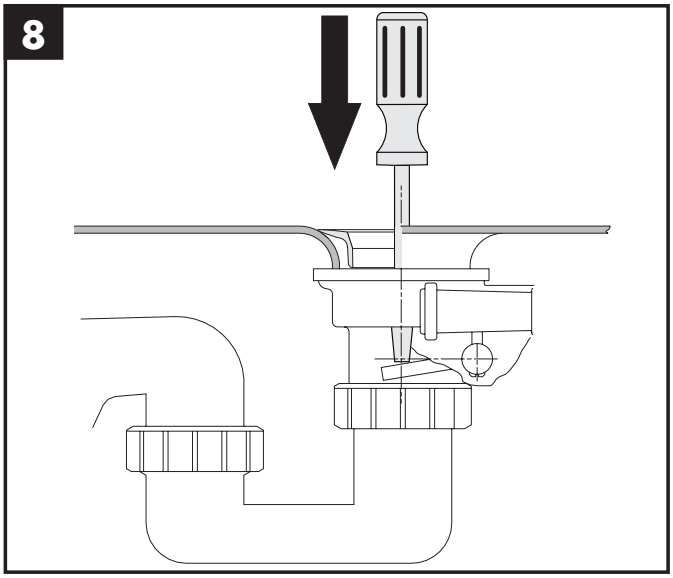
8

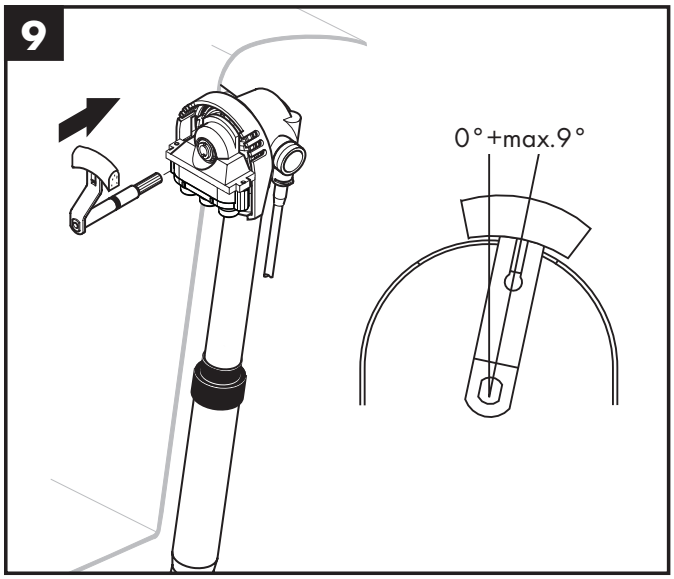
9
0° +max.9°

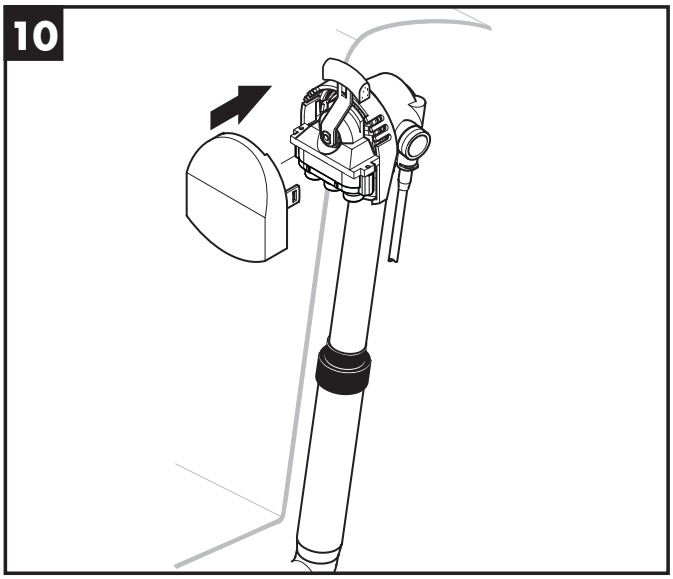
10

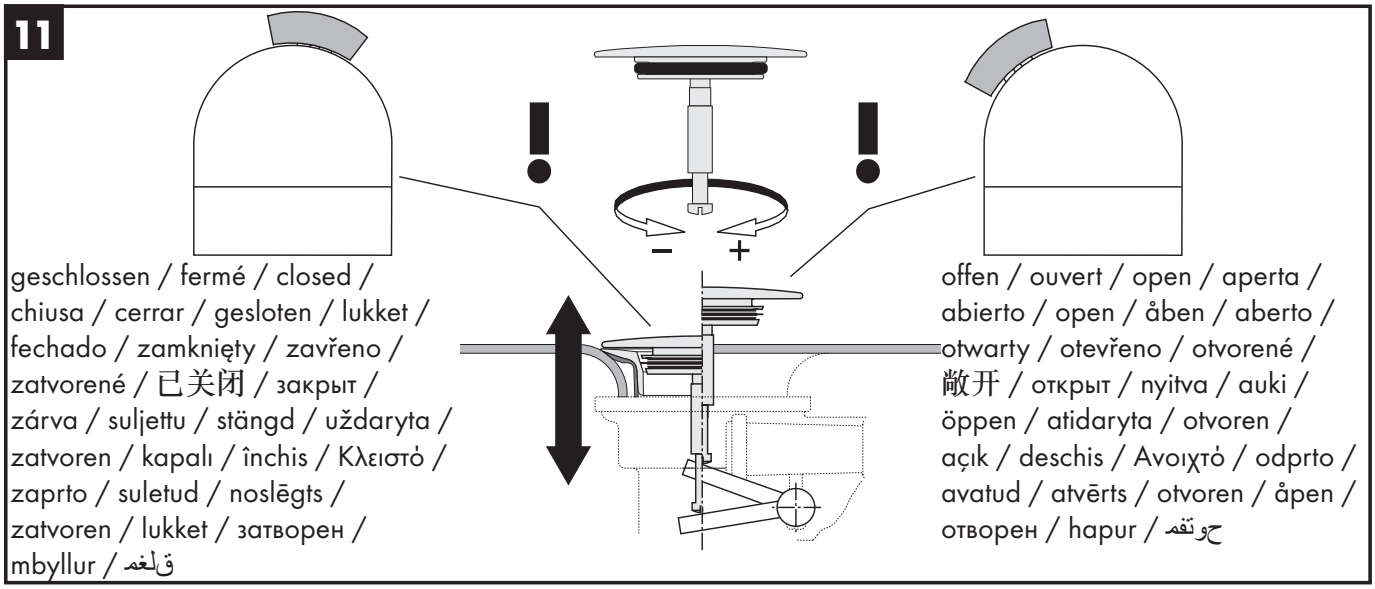
11
!
!
–
+
geschlossen / fermé / closed / chiusa / cerrar / gesloten / lukket / fechado / zamknięty / zavřeno / zatvorené / 已关闭 / закрыт / zárva / suljettu / stängd / uždaryta / zatvoren / kapalı / închis / Κλειστό / zaprto / suletud / noslēgts / zatvoren / lukket / затворен / mbyllur / قلغم
offen / ouvert / open / aperta / abierto / open / åben / aberto / otwarty / otevřeno / otvorené / 敞开 / открыт / nyitva / auki / öppen / atidaryta / otvoren / açık / deschis / Ανοιχτό / odprto / avatud / atvērts / otvoren / åpen / отворен / hapur / حوتفم

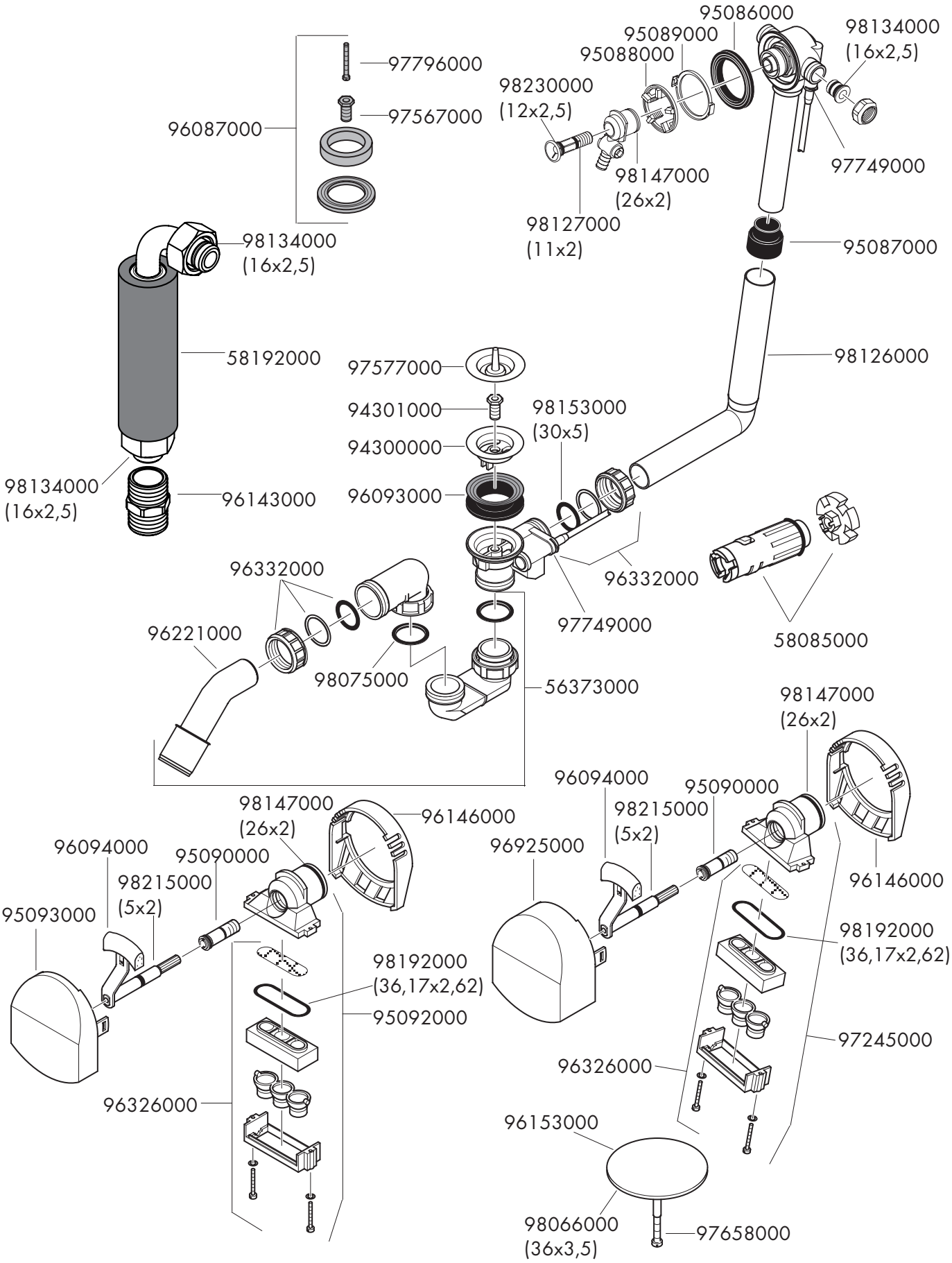
95086000
95089000
98134000
(16x2,5)
95088000
97796000
98230000
(12x2,5)
97567000
96087000
98147000
(26x2)
97749000
98127000
(11x2)
98134000
(16x2,5)
95087000
58192000
97577000
98126000
94301000
98153000
(30x5)
94300000
98134000
(16x2,5)
96143000
96093000
96332000
96332000
97749000
58085000
96221000
98075000
56373000
98147000
(26x2)
96094000
95090000
98215000
(5x2)
96146000
98147000
(26x2)
96925000
96094000
95090000
98215000
(5x2)
96146000
95093000
98192000
(36,17x2,62)
98192000
(36,17x2,62)
95092000
97245000
96326000
96326000
96153000
98066000
(36x3,5)
97658000

Exafill + iBox universal

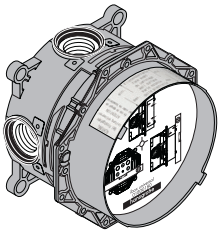

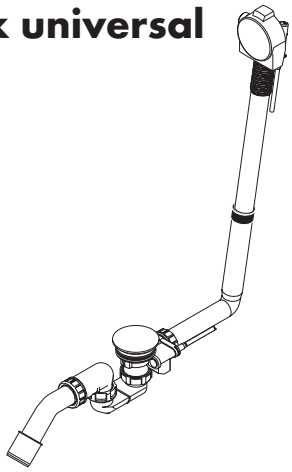

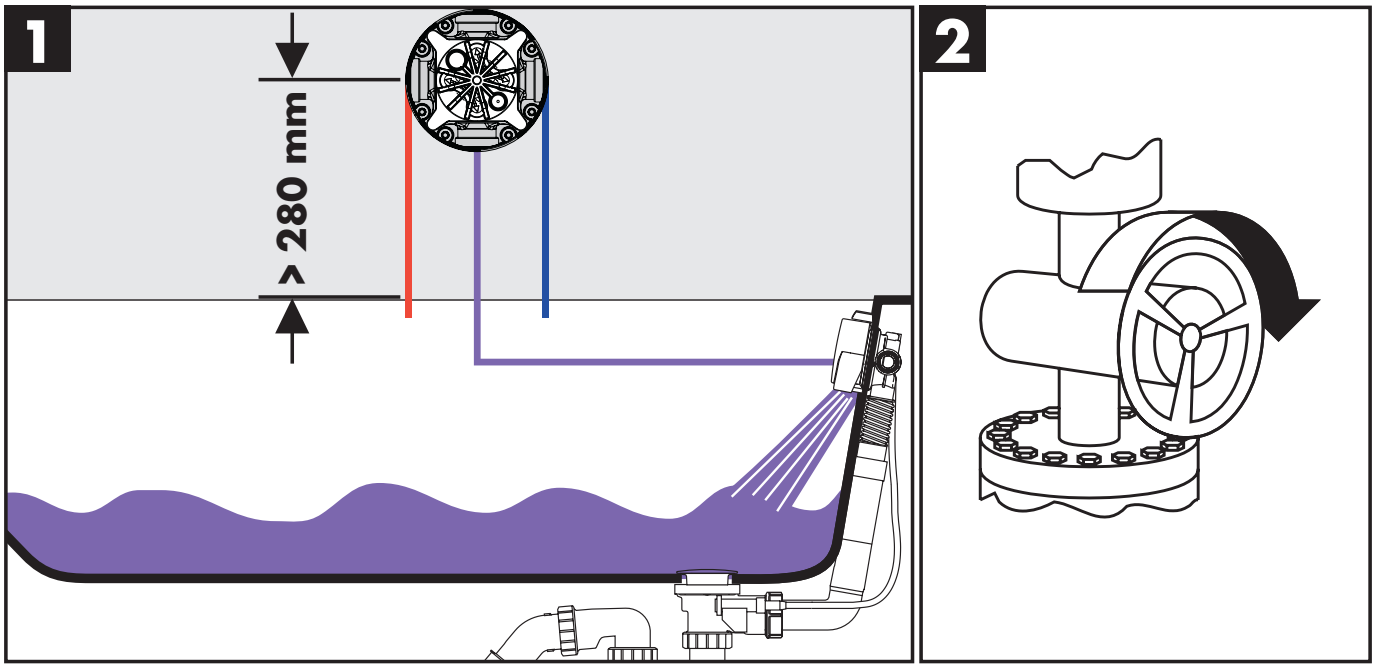

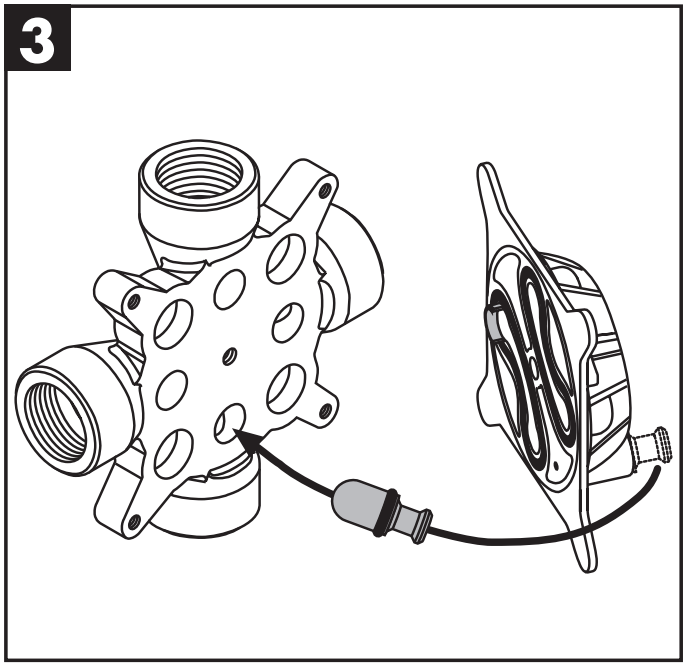

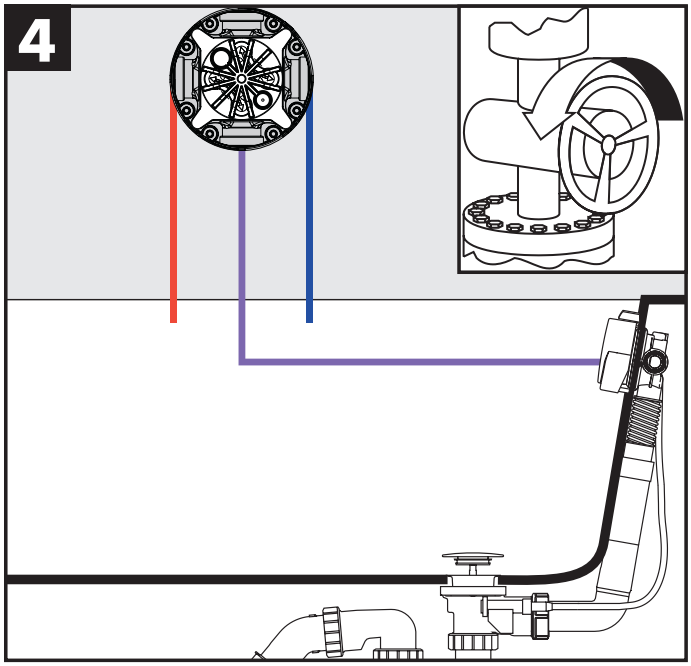

hansgrohe

Hansgrohe · Auestraße 5 - 9 · D-77761 Schiltach · Telefon +49 (0) 78 36/51-1282 · Telefax +49 (0) 7836/511440
E-Mail: info@hansgrohe.com · Internet: www.hansgrohe.com

01/2016
9.09295.03